9. PUSZKI INSTALACYJNE

- CUBIK IP55 z dławikami
- SCABOX IP44 - IP55 z dławikami
- SCABOX IP56 bez dławików
- SCABOX IP56 przezroczysty
- Akcesoria do serii SCABOX
- Puszki natynkowe IP54
- Puszki teleinformatyczne
- Puszki podtynkowe
- Puszki poliestrowe IP65 – IP67
- Puszki aluminiowe IP66



Seria CUBIK

Normy referencyjne: EN 60670-1, EN 60670 - 22

PUSZKI INSTALACYJNE DO MONTAŻU NATYNKOWEGO

Stopień ochrony: IP55
Klasa ochrony: II (izolacja)
Temperatura pracy: -25°C do +60°C
Odporność mechaniczna: IK07
Materiał odporny na promienie UV
Test rozgrzanego drutu: 960°C

Z DŁAWNICAMI



Zamykanie	Wymiary	Ilość otworów	Kolor	Opak.	Kod katalogowy
bez wkrętów	Ø 65x40	4x Ø23		1/100	688.001
	Ø 80x40	4x Ø23		1/100	688.002
	80x80x40	7x Ø23		1/60	688.003
	80x80x40	7x Ø23		1/60	688.003R
4 wkręty ¼ obrotu	100x100x50	7x Ø29		1/48	688.004
	100x100x50	7x Ø29		1/48	688.004R
	120x80x50	6x Ø29		1/54	688.005
	120x80x50	6x Ø29		1/54	688.005R
	150x110x70	10x Ø29		1/40	688.006

BEZ DŁAWIKÓW



Zamykanie	Wymiary	Ilość otworów	Kolor	Opak.	Kod katalogowy
4 wkręty ¼ obrotu	100x100x50	-		1/40	688.204
	100x100x50	-		1/40	688.204R
	120x80x50	-		1/42	688.205
	120x80x50	-		1/42	688.205R
	150x110x70	-		1/48	688.206

Seria SCABOX (¼ Turn)

Normy referencyjne: EN 60670-1, EN 60670 - 22

PUSZKI INSTALACYJNE DO MONTAŻU NATYNKOWEGO - IP55

Stopień ochrony: IP55
Klasa ochrony: II (izolacja)
Temperatura pracy: -25°C do +60°C
Odporność mechaniczna: IK07
Materiał: bezhalogenowy plastik
Materiał odporny na promienie UV
Test rozgrzanego drutu: 650°C

Z DŁAWNICAMI



Wewnętrzne rozmiary	Ilość otworów	Kolor	Opak.	Kod katalogowy
100x100x50	7x Ø29		1/48	689.004
120x80x50	6x Ø29		1/54	689.005
150x110x70	10x Ø29		1/40	689.006

BEZ DŁAWIKÓW



Wewnętrzne rozmiary	Kolor	Opak.	Kod katalogowy
100x100x50		1/40	689.204
120x80x50		1/42	689.205
150x110x70		1/48	689.206

(wymiary w mm)

Seria SCABOX

Normy referencyjne: EN 60670-1, EN 60670 - 22

PUSZKI INSTALACYJNE DO MONTAŻU NATYNKOWEGO

Stopień ochrony: IP55-IP56
Klasa ochrony: II (izolacja)
Temperatura pracy: -25°C do +60°C
Odporność mechaniczna: IK04/IK07/IK08
Materiał: bezhalogenowy plastik
Materiał odporny na promienie UV
Test rozgrzanego drutu: 650°C

Z DŁAWNICAMI - IP55- IK04



Wewnętrzne rozmiary	Ilość otworów	Kolor	Opak.	Kod katalogowy
Ø 65x40	4x Ø23		1/100	680.001
Ø 80x40	4x Ø23		1/100	680.002
80x80x40	7x Ø23		1/60	680.003

Z DŁAWNICAMI - IP55 - IK07



Wewnętrzne rozmiary	Ilość otworów	Kolor	Opak.	Kod katalogowy
100x100x50	6x Ø29		1/48	685.004
120x80x50	6x Ø29		1/54	685.005
150x110x70	10x Ø29 (K1)		1/40	685.006
190x140x70	10x Ø38 (K1)		1/24	685.007
240x190x90	12x Ø38 (K1) ▲		1/12	685.008
300x220x120	12x Ø38 (K1) ▲		1/6	685.009
380x300x120	12x Ø48 (K1) ▲		1/4	685.010
460x380x130	14x Ø48 (K2) ▲		1/1	685.011

BEZ DŁAWIKÓW - IP56 - IK08



Wewnętrzne rozmiary		Kolor	Opak.	Kod katalogowy	
				pełne wieczko	przezroczyste wieczko
100x100x50			1/40	686.204	686.224
120x80x50			1/42	686.205	686.225
150x110x70	(K1)		1/48	686.206	686.226
190x140x70	(K1)		1/30	686.207	686.227
240x190x90	(K1) ▲		1/16	686.208	686.228
300x220x120	(K1) ▲		1/8	686.209	686.229
380x300x120	(K1) ▲		1/4	686.210	686.230
460x380x130	(K2) ▲		1/1	686.211	686.231

BEZ DŁAWIKÓW, Z WYSOKĄ PODSTAWĄ - IP56 - IK08



Wewnętrzne rozmiary		Kolor	Opak.	Kod katalogowy	
				pełne wieczko	przezroczyste wieczko
100x100x80			1/24	686.404	686.424
240x190x125	(K1) ▲		1/6	686.408	686.428
300x220x170	(K1) ▲		1/6	686.409	686.429
380x300x170	(K1) ▲		1/3	686.410	686.430
460x380x180	(K2) ▲		1/1	686.411	686.431

K1 - można zastosować uchwyt do mocowania na ścianie typ 654.0021
K2 - można zastosować uchwyt do mocowania na ścianie typ 654.0023
▲ - można zastosować zawiasy do pokrywy typ 654.0085

Seria SCABOX

Normy referencyjne: EN 60670-1, EN 60670 - 22

AKCESORIA DO SERII SCABOX

AKCESORIA DO SERII SCABOX



Opis	Kolor	Opak.	Kod katalogowy
Uchwyt do mocowania na ścianie K1 (w opak. 4szt.)		1/10	654.0021
Uchwyt do mocowania na ścianie K2 (w opak. 4szt.)		1/10	654.0023
Zaślepki gumowe na wkręty dla klasy II (w opak. 12szt.)		1/10	654.0080
Plomba do rozmiarów 190x140 - 240x190 - 300x220 - 380x300		1/25	654.0032
Zawiasy (w opak. 3szt.)		1/20	654.0085

OCYNKOWANA PŁYTA MONTAŻOWA



Dla serii SCABOX o wymiarach	Wymiary (AxBxh) mm	Opak.	Kod katalogowy
190x140	176x126x1,5	1/30	654.0787
240x190	226x176x1,5	1/20	654.0788
300x220	284x173x1,5	1/15	654.0789
380x300	358x252x1,5	1/10	654.0790
450x370	414x318x1,5	1/10	654.0791

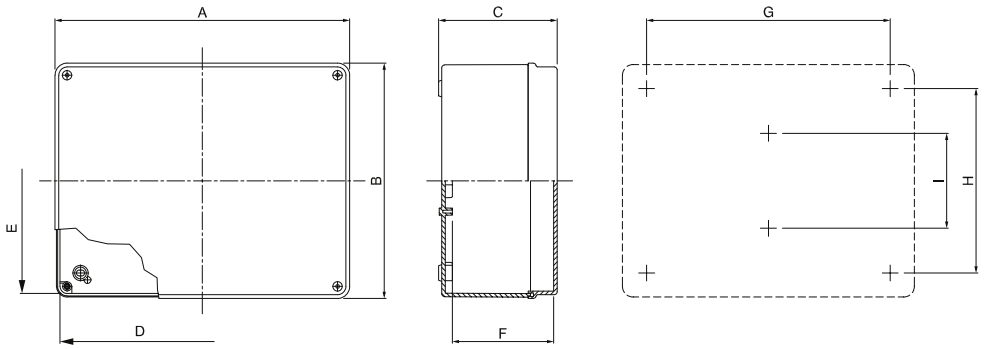

	Wewnętrzne wymiary			Zewnętrzne wymiary			Instalacyjne wymiary na ścianie		
	D	E	F	A	B	C	G	H	I
	mm	mm	mm	mm	mm	mm	mm	mm	mm
680.001	Ø65	Ø65	35	Ø76	Ø73	41	/	/	32
680.002	Ø80	Ø80	40	Ø87	Ø87	46	/	/	46
680.003	80	80	40	87	87	46	/	/	46
685.004	100	100	50	108	108	58	64	64	/
685.005	120	80	50	128	88	58	84	44	/
685.006	150	110	70	158	118	76	114	74	/
685.007	190	140	70	198	148	80	155	105	/
685.008	240	190	90	248	198	100	205	155	/
685.009	300	220	120	308	228	129	265	185	/
685.010	380	300	120	388	308	129	345	265	124
685.011	450	370	116	460	380	130	300	290	160
686.204	100	100	50	108	108	58	64	64	/
686.205	120	80	50	128	88	58	84	44	/
686.206	150	110	70	158	118	76	114	74	/
686.207	190	140	70	198	148	80	155	105	/
686.208	240	190	90	248	198	100	205	155	/
686.209	300	220	120	308	228	129	265	185	/
686.210	380	300	120	388	304	129	345	265	124
686.211	450	370	116	460	380	130	300	290	160
686.404	100	100	80	108	108	88	64	64	/
686.408	240	190	125	248	198	135	205	155	/
686.409	300	220	170	308	228	179	265	185	/
686.410	380	300	170	388	308	179	345	265	124
686.411	450	370	166	460	380	180	300	290	160

(wymiary w mm)

Seria SCABOMET

Normy referencyjne: EN 60670 - 1

PUSZKI INSTALACYJNE DO MONTAŻU NATYNKOWEGO

Napięcie znamionowe izolacji: 400V/50Hz
Stopień ochrony: maks. IP54
Klasa ochrony: II (izolacja)



PUSZKI - IP54

Wymiary	Kolor	Opak.	Kod katalogowy
80x42x40		1/50	A1
75x75x40		1/50	A2
85x85x37		1/50	A3
100x100x40		1/50	A4

Seria BEEBOX

Normy referencyjne: EN 60670-1

PUSZKI TELEINFORMATYCZNE

Stopień ochrony: IP41
Klasa ochrony: II (izolacja)
Temperatura pracy: -15°C do +60°C
Odporność mechaniczna: IK08
Materiał: bezhalogenowy plastik
Materiał odporny na promienie UV
Test rozgrzanego drutu: 650°C
Kolor: szary RAL7035

PUSZKI - IP41



Opis	Wymiary	Kolor	Opak.	Kod katalogowy
Wymiar podstawowy	200x150x40		1/26	639.1040
	200x150x60		1/38	639.1060
	200x150x80		1/25	639.1080
Wymiar podwójny	200x300x40		1/24	639.2040
	200x300x60		1/18	639.2060
	200x300x80		1/12	639.2080
	200x300x120		1/8	639.2120
Wymiar poczwórny	400x300x60		1/8	639.4060
	400x300x80		1/6	639.4080
	400x300x120		1/4	639.4120

Seria W-BOX

Normy referencyjne: EN 60670-1

PUSZKI PODTYNKOWE

Stopień ochrony: IP40
Klasa ochrony: II (izolacja)
Temperatura pracy: -25°C do +60°C
Odporność mechaniczna: IK04 - IK07 (wieczko)
Materiał: bezhalogenowy plastik
Materiał odporny na promienie UV
Test rozgrzanego drutu: 650°C

PUSZKI - IP40



Możliwość podziału	Wymiary	Kolor	Opak.	Kod katalogowy
1część	92x92x45		1/170	875.4410
	118x96x50		1/120	875.4411
	118x96x70		1/90	875.4411P
	153x98x70		1/70	875.4412
	160x130x70		1/44	875.4413
2 części	196x152x70		1/40	875.4414
3 części	294x152x70		1/24	875.4415
	480x160x70		1/20	875.4416
4 części	392x152x70		1/20	875.4417

(wymiary w mm)

Seria HALYESTER

Normy referencyjne: EN 60670-1, EN 60670 - 22

PUSZKI INSTALACYJNE DO MONTAŻU NATYNKOWEGO

Stopień ochrony: IP67
Klasa ochrony: II (izolacja)
Odporność mechaniczna: IK10
Temperatura pracy: -30°C do +70°C
Materiał: poliamid - CA-1515, CA-215, CA-220, CA-315
poliester - CA-32, CA-33, CA-42, CA-43, CA-44, CA-63, CA-64, CA-66, CA-84, CA-86
przednia pokrywa – poliwęglan
Materiał odporny na promienie UV
Wysokość podstawy: 125mm
Kolor: szary RAL7035



PUSZKI INSTALACYJNE					Płyta montażowa	
Wymiary	Kolor	Opak.	Kod katalogowy		Wymiary	Kod katalogowy
			pełne wieczko	przezroczyste wieczko		
135x135x130		1/1	CA-1515s	CA-1515		
180x135x130		1/1	CA-215s	CA-215		
180x180x130		1/1	CA-220s	CA-220		
270x135x130		1/1	CA-315s	CA-315		
270x180x170		1/1	CA-32s	CA-32	236x127	pp-32
270x270x170		1/1	CA-33s	CA-33	240x218	pp-33
360x180x170		1/1	CA-42s	CA-42	326x130	pp-42
360x270x170		1/1	CA-43s	CA-43	220x326	pp-43
360x270x205		1/1	CA-43as	CA-43a	220x326	pp-43
360x360x170		1/1	CA-44s	CA-44	330x310	pp-44
360x360x205		1/1	CA-44as	CA-44a	330x310	pp-44
540x270x170		1/1	CA-63s	CA-63	220x510	pp-63
540x270x205		1/1	CA-63as	CA-63a	220x510	pp-63
540x360x170		1/1	CA-64s	CA-64	510x308	pp-64
540x360x205		1/1	CA-64as	CA-64a	510x308	pp-64
540x540x170		1/1	CA-66s	CA-66	488x488	pp-66
540x540x205		1/1	CA-66as	CA-66a	488x488	pp-66
720x360x205		1/1	CA-84as	CA-84a	690x310	pp-84
720x540x205		1/1	CA-86as	CA-86a	668x488	pp-86

AKCESORIA DO SERII HALYESTER

AKCESORIA MONTAŻOWE



Opis	Opak.	Kod katalogowy
Do montażu naściennego – modele CA-1515, 215, 220, 315	1/1	OFC-4000
Do montażu naściennego – reszta	1/1	OFC-400

ZAWIASY



Opis	Opak.	Kod katalogowy
Zestaw zawiasów do pokrywy górnej (w opak. 2 szt.)	1/1	BRE

WKRĘTY PLASTIKOWE



Opis	Opak.	Kod katalogowy
Zapasowe wkręty – modele CA-1515, 215, 220, 315	1/1	TFT-4000
Zapasowe wkręty – reszta	1/1	TFT-400

Seria ALUBOX

Normy referencyjne: EN 60670-22

ALUMINIOWE PUSZKI INSTALACYJNE

Stopień ochrony: IP66
Temperatura pracy: -25°C do +60°C
Odporność mechaniczna: IK 08
Materiał: aluminium
Kolor: metalowy szary RAL9006
Śruba uziemiająca: M4x6

BEZ DŁAWIKÓW



Wymiary	Otwory dla wieczka	Waga (kg)	Opak.	Kod katalogowy
100x100x59	n°2 M5x10mm	0,29	1/32	653.00
140x115x60	n°4 M5x16mm	0,39	1/24	653.01
166x142x64	n°4 M5x16mm	0,525	1/16	653.02
192x168x80	n°4 M5x16mm	0,848	1/12	653.03
253x217x93	n°4 M6x20mm	1,333	1/6	653.04
314x264x122	n°4 M6x20mm	2,236	1/2	653.05
410x315x153	n°4 M6x20mm	3,861	1/1	653.07

AKCESORIA DO SERII ALUBOX

Materiał: blacha ocynkowana
4x śruba uziemiająca: M4x6

PŁYTA MONTAŻOWA

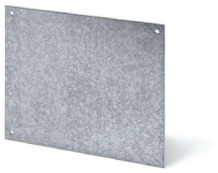

Dla wymiarów ALUBOX	Grubość blachy	Waga (kg)	Opak.	Kod katalogowy
100x100x59	-	-	-	-
140x115x60	1,5	0,14	1/40	653.011
166x142x64	1,5	0,213	1/20	653.012
192x168x80	1,5	0,245	1/20	653.013
253x217x93	1,5	0,423	1/10	653.014
314x264x122	1,5	0,626	1/10	653.015
410x315x153	2	1,436	1/5	653.017

LISTWA DIN DO ALUBOX



Dla wymiarów ALUBOX	Waga (kg)	Opak.	Kod katalogowy
100x100x59	0,033	1/25	653.020
140x115x60	0,044	1/25	653.021
166x142x64	0,054	1/20	653.022
192x168x80	0,068	1/25	653.023
253x217x93	0,087	1/20	653.024
314x264x122	0,114	1/30	653.025
410x315x153	0,15	1/50	653.027

** Montaż po przekątnej.*

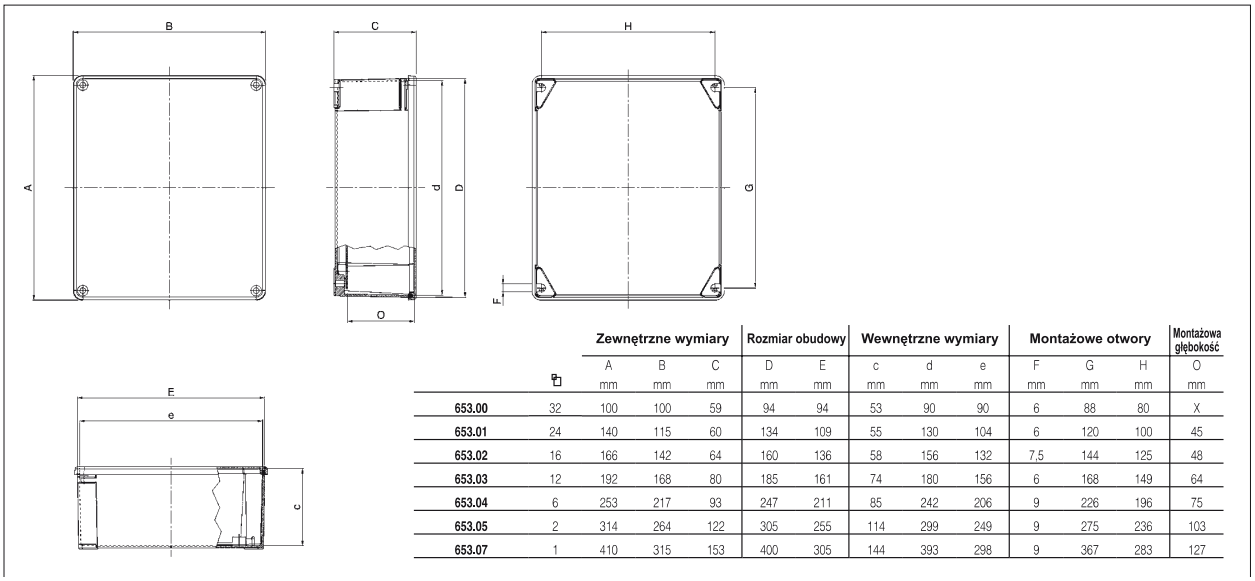

		Zewnętrzne wymiary			Rozmiar obudowy		Wewnętrzne wymiary			Montażowe otwory			Montażowa głębokość
		A	B	C	D	E	c	d	e	F	G	H	O
		mm	mm	mm	mm	mm	mm	mm	mm	mm	mm	mm	mm
653.00	32	100	100	59	94	94	53	90	90	6	88	80	X
653.01	24	140	115	60	134	109	55	130	104	6	120	100	45
653.02	16	166	142	64	160	136	58	156	132	7,5	144	125	48
653.03	12	192	168	80	185	161	74	180	156	6	168	149	64
653.04	6	253	217	93	247	211	85	242	206	9	226	196	75
653.05	2	314	264	122	305	255	114	299	249	9	275	236	103
653.07	1	410	315	153	400	305	144	393	298	9	367	283	127

(wymiary w mm)